Wkręt do wzmocnień PVC bez freza 3,9 × 19, ocynk galwaniczny, PH

Wkręt do wzmocnień PVC bez freza 3,9 × 19 ze stali ocynkowanej galwanicznie, z gniazdem PH. Przeznaczenie: łączenie profilu PVC ze wzmocnieniem stalowym; opakowanie e-Pamar: 3000 sztuk.

3,9 × 19 | STAL | OCYNK GALWANICZNY | GNIAZDO PH | KOŃCÓWKA SAMOWIERCĄCA | 3000 SZT.

Właściwości

- Średnica nominalna 3,9 mm.
- Długość L = 19 mm.
- Konstrukcja: łeb stożkowy bez żeber, pełny gwint i końcówka samowiercąca.
- Napęd krzyżowy PH.
- Powłoka: ocynk galwaniczny.
- Jednostka handlowa: 3000 sztuk.

Zastosowanie

- Łączenie profilu pvc ze wzmocnieniem stalowym
- Produkcja stolarki PVC
- Montaż elementów okiennych i drzwiowych
- Kontrola punktu mocowania przy mocowaniu blisko przegrody

Dane techniczne

Parametr	Wartość	Warunki / norma
Wymiar	**3,9 × 19 mm**	d × L
Średnica d	**3,9 mm**	nominalna
Długość L	**19 mm**	od spodniej powierzchni łba
Gniazdo	**PH**	numer bitu niepodany w źródle
Materiał	**stal**	dane produktu
Powłoka	**ocynk galwaniczny**	oznaczenie ZN
Zakończenie	**końcówka samowiercąca**	konstrukcja rodziny
Opakowanie	**3000 szt.**	dane e-Pamar

strona WSPCV Klimas i publiczna strona produktu e-Pamar. Dla tego wariantu nie podano uniwersalnego momentu dokręcania, nośności ani numeru końcówki PH.

Sposób użycia

01 Rozpoznaj punkt
Sprawdź profil, okucie lub wzmocnienie w mocowaniu blisko przegrody.

02 Dobierz długość
Porównaj 19 mm z całym przekrojem połączenia.

03 Dopasuj bit
Wybierz końcówkę PH bez luzu w gnieździe.

04 Wkręcaj osiowo
Prowadź końcówka samowiercąca prostopadle do powierzchni.

05 Skontroluj łeb
Zakończ po równym oparciu i oceń mocowaniu blisko przegrody.

Nie przenoś momentu ani nośności z innego wkręta. Ustawienia narzędzia i przydatność punktu mocowania potwierdź próbą w rzeczywistym systemie profili.

Geometria 3,9 × 19

d = 3,9 mm · L = 19 mm · gniazdo PH

Konstrukcja

łeb stożkowy bez żeber, pełny gwint i końcówka samowiercąca · ocynk galwaniczny

Badania i certyfikaty

- wymiar i opakowanie potwierdzone w e-Pamar
- typ gniazda PH potwierdzony w filtrze produktu
- źródło konstrukcji: strona WSPCV Klimas i publiczna strona produktu e-Pamar
- marka karty: Pamar

Bezpieczeństwo

Stosuj okulary ochronne, dopasowaną końcówkę PH i sprawne narzędzie z regulacją. Odrzuć wkręt z uszkodzonym gwintem, gniazdem lub powłoką.

Rysunek wymiarowy – do wzmocnień PVC bez freza 3,9 × 19

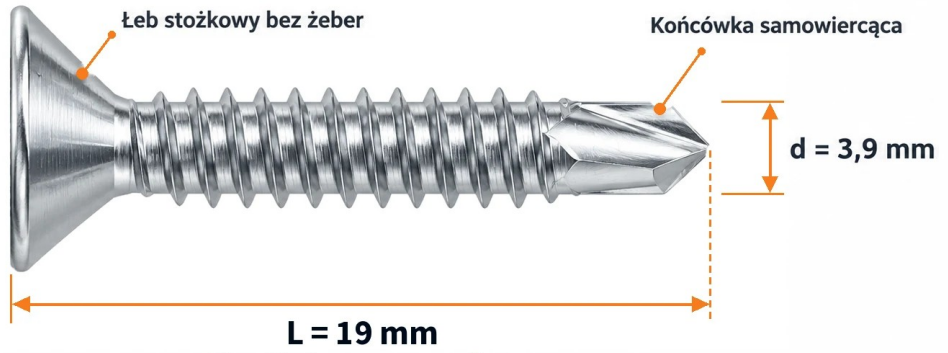

Gniazdo PH
Widok łba z góry

Rysunek poglądowy • wymiary w mm

Zamów online w e-Pamar
Zeskanuj kod QR, aby przejść bezpośrednio do strony produktu Wkręt do wzmocnień PVC bez freza 3,9 × 19 w sklepie e-pamar.net.pl – aktualna cena, dostępność i dokumenty do pobrania.
e-pamar.net.pl/produkt/wkret-do-wzmocnien-bez-freza-39x19-zn-p.html

Wkręt do wzmocnień PVC bez freza 3,9 × 19 · gniazdo PH · opakowanie 3000 szt. · marka karty: Pamar

Opracowanie e-Pamar na podstawie publicznych danych produktu i wskazanych stron producentów. Rysunek jest poglądowy; pomarańczowe linie pokazują wyłącznie potwierdzone wymiary nominalne.