Nakrętka przedłużana DIN 6334 M12 × 36, stal nierdzewna A2

Wydłużona nakrętka sześciokątna do łączenia elementów z gwintem M12. Przekazana tabela DIN 6334 podaje długość m = 36 mm i szerokość pod klucz s = 19 mm. Wariant 6334618A2: stal nierdzewna A2, opakowanie 100 szt.

M12 | DIN 6334 | m = 36 mm | s = 19 mm | A2 | 100 SZT.

Właściwości

- Gwint M12 - rozmiar nominalny wskazany w nazwie produktu.
- Długość m = 36 mm - wartość z przekazanej tabeli DIN 6334.
- Klucz 19 mm - szerokość s podana dla wariantu M12.
- Wydłużony korpus sześciokątny - umożliwia łączenie dwóch elementów gwintowanych.
- Wymiar m odpowiada trzykrotności średnicy nominalnej: 36 mm = 3 × 12 mm.
- Stal nierdzewna a2 - wykonanie produktu 6334618A2 według danych sklepu.

Zastosowanie

- Łączenie dwóch prętów gwintowanych M12
- Przedłużanie połączeń z gwintem metrycznym M12
- Montaż i regulacja z użyciem klucza 19 mm
- Połączenia wymagające korpusu o długości 36 mm

Dane techniczne

Parametr	Wartość	Warunki / norma
Produkt	**nakrętka przedłużana / łącznikowa**	korpus sześciokątny
Rozmiar nominalny	**M12**	gwint metryczny
Norma produktu	**DIN 6334**	oznaczenie produktu
Długość m	**36 mm**	tabela DIN 6334, M12
Szerokość s	**19 mm**	tabela DIN 6334, M12
Proporcja m / d	**3 : 1**	36 mm / 12 mm
Materiał / powierzchnia	**stal nierdzewna A2**	dane produktu w sklepie
Symbol / opakowanie	**6334618A2 / 100 szt.**	dane produktu w sklepie

Wymiary przepisano z przekazanej tabeli DIN 6334: dla M12 długość m = 36 mm i szerokość s = 19 mm. Symbol, materiał, wykonanie i opakowanie według danych produktu e-Pamar. Nie podano klasy własności mechanicznych, momentu dokręcania ani wymaganej głębokości wkręcenia.

Sposób użycia

01 Sprawdź wariant
Potwierdź symbol 6334618A2, gwint M12, długość 36 mm i DIN 6334.

02 Porównaj gwinty
Oba łączone elementy muszą mieć zgodny, nieuszkodzony gwint M12.

03 Wkręć pierwszy element
Prowadź gwint współosiowo, bez zacinania i przekoszenia korpusu.

04 Dołącz drugi element
Wkręć go z przeciwnej strony; głębokość ustal według projektu połączenia.

05 Skontroluj złącze
Użyj klucza 19 mm i potwierdź osiowość oraz wymagane osadzenie obu gwintów.

Dla produktu 6334618A2 nie podano momentu dokręcania, klasy własności mechanicznych ani minimalnej głębokości wkręcenia. Wartości te muszą wynikać z dokumentacji konkretnego połączenia.

Dobór do złącza M12

Zapewnij miejsce na korpus o długości 36 mm oraz swobodny dostęp dla klucza 19 mm. Sprawdź zgodność gwintów obu łączonych elementów.

Wykonanie A2

Produkt 6334618A2: stal nierdzewna A2. Dane produktu wskazują stal nierdzewną A2; nie podano klasy własności mechanicznych ani klasy odporności korozyjnej.

Badania i certyfikaty

- DIN 6334 - norma wskazana w nazwie produktu
- wymiary M12 według przekazanej tabeli
- symbol produktu: 6334618A2
- marka: Pamar

Bezpieczeństwo

Nie dobieraj momentu dokręcania wyłącznie z rozmiaru M12. Sprawdź klasę i stan obu elementów gwintowanych, osiowość, wymaganą głębokość wkręcenia i warunki obciążenia.

Rysunek wymiarowy - DIN 6334 M12 × 36, A2

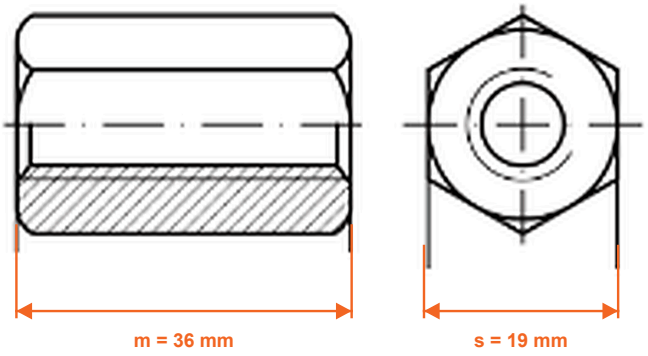

Zamów online w e-Pamar

Zeskanuj kod QR, aby przejść bezpośrednio do strony produktu Nakrętka przedłużana DIN 6334 M12 × 36, stal nierdzewna A2 w sklepie e-pamar.net.pl – aktualna cena, dostępność i dokumenty do pobrania.

e-pamar.net.pl/przedluzne-din-6334/nakretka-din-6334-m12x36-a2.html

W ofercie e-Pamar: DIN 6334 M12 × 36, stal nierdzewna A2, op. 100 szt. · **Wymiary:** m 36 mm, s 19 mm · **Marka:** Pamar · **Symbol:** 6334618A2

Opracowanie e-Pamar na podstawie przekazanej tabeli DIN 6334 oraz danych produktu w sklepie. Nie podano klasy własności mechanicznych, momentu dokręcania ani minimalnej głębokości wkręcenia.