Nakrętka przedłużana DIN 6334 M16 × 48, ocynk galwaniczny

Wydłużona nakrętka sześciokątna do łączenia elementów z gwintem M16. Przekazana tabela DIN 6334 podaje długość m = 48 mm i szerokość pod klucz s = 24 mm. Wariant 63341648ZN: stal z ocynkiem galwanicznym, opakowanie 100 szt.

M16 | DIN 6334 | m = 48 mm | s = 24 mm | ZN | 100 SZT.

Właściwości

- Gwint M16 - rozmiar nominalny wskazany w nazwie produktu.
- Długość m = 48 mm - wartość z przekazanej tabeli DIN 6334.
- Klucz 24 mm - szerokość s podana dla wariantu M16.
- Wydłużony korpus sześciokątny - umożliwia łączenie dwóch elementów gwintowanych.
- Wymiar m odpowiada trzykrotności średnicy nominalnej: 48 mm = 3 × 16 mm.
- Ocynk galwaniczny - wykonanie produktu 63341648ZN według danych sklepu.

Zastosowanie

- Łączenie dwóch prętów gwintowanych M16
- Przedłużanie połączeń z gwintem metrycznym M16
- Montaż i regulacja z użyciem klucza 24 mm
- Połączenia wymagające korpusu o długości 48 mm

Dane techniczne

Parametr	Wartość	Warunki / norma
Produkt	**nakrętka przedłużana / łącznikowa**	korpus sześciokątny
Rozmiar nominalny	**M16**	gwint metryczny
Norma produktu	**DIN 6334**	oznaczenie produktu
Długość m	**48 mm**	tabela DIN 6334, M16
Szerokość s	**24 mm**	tabela DIN 6334, M16
Proporcja m / d	**3 : 1**	48 mm / 16 mm
Materiał / powierzchnia	**stal z ocynkiem galwanicznym**	dane produktu w sklepie
Symbol / opakowanie	**63341648ZN / 100 szt.**	dane produktu w sklepie

Wymiary przepisano z przekazanej tabeli DIN 6334: dla M16 długość m = 48 mm i szerokość s = 24 mm. Symbol, materiał, wykonanie i opakowanie według danych produktu e-Pamar. Nie podano klasy własności mechanicznych, momentu dokręcania ani wymaganej głębokości wkręcenia.

Sposób użycia

01 Sprawdź wariant
Potwierdź symbol 63341648ZN, gwint M16, długość 48 mm i DIN 6334.

02 Porównaj gwinty
Oba łączone elementy muszą mieć zgodny, nieuszkodzony gwint M16.

03 Wkręć pierwszy element
Prowadź gwint współosiowo, bez zacinania i przekoszenia korpusu.

04 Dołącz drugi element
Wkręć go z przeciwnej strony; głębokość ustal według projektu połączenia.

05 Skontroluj złącze
Użyj klucza 24 mm i potwierdź osiowość oraz wymagane osadzenie obu gwintów.

Dla produktu 63341648ZN nie podano momentu dokręcania, klasy własności mechanicznych ani minimalnej głębokości wkręcenia. Wartości te muszą wynikać z dokumentacji konkretnego połączenia.

Dobór do złącza M16

Zapewnij miejsce na korpus o długości 48 mm oraz swobodny dostęp dla klucza 24 mm. Sprawdź zgodność gwintów obu łączonych elementów.

Wykonanie ZN

Produkt 63341648ZN: stal z ocynkiem galwanicznym. Dane produktu wskazują ocynk galwaniczny; nie podano grubości powłoki ani klasy odporności korozyjnej.

Badania i certyfikaty

- DIN 6334 - norma wskazana w nazwie produktu
- wymiary M16 według przekazanej tabeli
- symbol produktu: 63341648ZN
- marka: Pamar

Bezpieczeństwo

Nie dobieraj momentu dokręcania wyłącznie z rozmiaru M16. Sprawdź klasę i stan obu elementów gwintowanych, osiowość, wymaganą głębokość wkręcenia i warunki obciążenia.

Rysunek wymiarowy - DIN 6334 M16 × 48, ZN

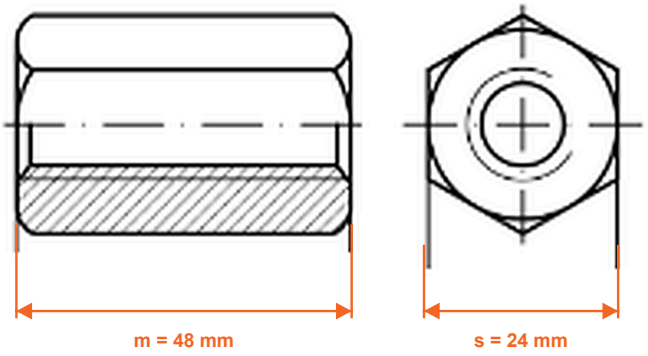

Zamów online w e-Pamar

Zeskanuj kod QR, aby przejść bezpośrednio do strony produktu Nakrętka przedłużana DIN 6334 M16 × 48, ocynk galwaniczny w sklepie e-pamar.net.pl – aktualna cena, dostępność i dokumenty do pobrania.

e-pamar.net.pl/przedluzne-din-6334/nakretka-din-6334-m16x48-zn.html

W ofercie e-Pamar: DIN 6334 M16 × 48, ocynk galwaniczny, op. 100 szt. · **Wymiary:** m 48 mm, s 24 mm · **Marka:** Pamar · **Symbol:** 63341648ZN

Opracowanie e-Pamar na podstawie przekazanej tabeli DIN 6334 oraz danych produktu w sklepie. Nie podano klasy własności mechanicznych, momentu dokręcania ani minimalnej głębokości wkręcenia.