Podkładka sprężysta DIN 127 M36, stal sprężynowa, ocynk galwaniczny

Duża podkładka sprężysta M36 wg DIN 127 B do ciężkich połączeń. Otwór d1 = 36,5–37,7 mm, średnica zewnętrzna do 58,2 mm, grubość s = 6 mm; masa ok. 68,8 g na sztukę. Wykonanie: stal sprężynowa hartowana z ocynkiem galwanicznym. Opakowanie: 50 szt.

M36 | DIN 127 B | STAL SPRĘŻYNOWA | OCYNK ZN | d2 ≤ 58,2 | 50 SZT.

Właściwości

- Rozmiar M36 – Otwór d1 36,5–37,7 mm pod gwint M36 × 4.
- Forma B – proste końce – Gładkie zakończenia bez zadziorów – nie rysują powierzchni pod nakrętką.
- Stal sprężynowa hartowana – Po dociśnięciu pracuje sprężyście i utrzymuje napięcie w złączu.
- Średnica do 58,2 mm – Zbliżona do szerokości nakrętki M36 (klucz 55 mm).
- Ocynk galwaniczny – Srebrna powłoka do suchych wnętrz i miejsc zadaszonych.
- Opakowanie 50 szt. – Ok. 68,8 g na sztukę – ok. 3,44 kg na opakowanie.

Zastosowanie

- Ciężkie konstrukcje stalowe – hale, estakady, wieże, podpory
- Kotwienie fundamentowe – śruby i pręty M36 w stopach fundamentowych
- Maszyny i urządzenia ciężkie – prasy, kruszarki, korpusy maszyn
- Energetyka i infrastruktura – konstrukcje wsporcze, kołnierze, ramy

Dane techniczne

Parametr	Wartość	Warunki / norma
Rozmiar nominalny	**M36**	gwint M36 × 4
Norma	**DIN 127 B**	podkładka sprężysta rozcięta, proste końce
Średnica otworu d1	**36,5–37,7 mm**	DIN 127 B
Średnica zewnętrzna d2	**maks. 58,2 mm**	DIN 127 B
Klucz do nakrętki	**55 mm**	nakrętka DIN 934 M36
Szerokość b	**10 mm**	nominalnie
Grubość s	**6 mm**	nominalnie
Wysokość swobodna h	**12–14,2 mm**	przed dokręceniem
Materiał	**stal sprężynowa**	hartowana
Wykończenie	**ocynk galwaniczny ZN**	srebrny
Masa 1 szt.	**ok. 68,8 g**	orientacyjnie, z wymiarów
Opakowanie	**50 szt.**	ilość w opakowaniu

Wymiary wg DIN 127 B (d1 min./maks., d2 maks., b i s nominalnie, h min.–maks.); masa wyliczona z wymiarów; ilość w opakowaniu wg danych sklepu e-Pamar.

Sposób użycia

01 Dobierz
Do śruby M36 weź podkładkę M36 – otwór 36,5 mm ciasno obejmuje gwint M36, a pierścień ma średnicę do 58,2 mm.

02 Oczyść
Usuń wiór, farbę i zadziory z powierzchni pod podkładką – podkładka musi leżeć płasko.

03 Załóż
Podkładkę sprężystą kładź bezpośrednio pod nakrętką (lub pod łbem śruby) – nie pod podkładką płaską od strony elementu miękkiego.

04 Dokręć
Dokręcaj kluczem 55 mm momentem właściwym dla śruby M36, aż pierścień całkowicie się spłaszczy (z 14,2 do 6 mm).

05 Sprawdź
Podkładka ma przylegać na całym obwodzie. Pęknięty lub spłaszczony pierścień wymień na nowy.

Podkładka sprężysta nie zastępuje nakrętki samohamownej ani kleju do gwintów w połączeniach narażonych na silne drgania.

Podkładka M36 w skrócie

DIN 127 B · d1 36,5–37,7 mm · d2 maks. 58,2 mm · b 10 mm · s 6 mm · h 12–14,2 mm · ok. 68,8 g/szt. · opakowanie 50 szt.

Materiał i wykonanie

Cienka warstwa cynku chroni podkładkę M36 w suchych pomieszczeniach i pod dachem. Na zewnątrz i w stałej wilgoci powłoka szybko się zużywa – tam wybierz podkładkę A2.

Badania i certyfikaty

- DIN 127 B – podkładka sprężysta rozcięta
- wymiary d1, d2, b, s i h z tabeli normy dla M36
- powłoka: ocynk galwaniczny ZN
- marka: Pamar

Bezpieczeństwo

Przed montażem sprawdź stan gwintu i podkładki – pękniętej lub spłaszczonej nie używaj. Stosuj okulary i rękawice ochronne. W połączeniach narażonych na drgania użyj zabezpieczenia przewidzianego w projekcie.

Rysunek wymiarowy – podkładka sprężysta DIN 127 M36

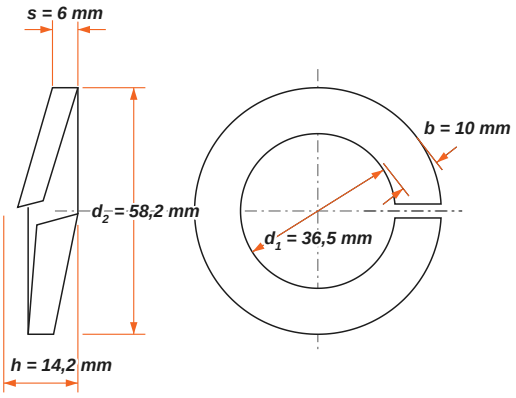

DIN 127 B

Zamów online w e-Pamar
Zeskanuj kod QR, aby przejść bezpośrednio do strony produktu Podkładka sprężysta DIN 127 M36 ZN w sklepie e-pamar.net.pl – aktualna cena, dostępność i dokumenty do pobrania.
e-pamar.net.pl/produkt/podkladka-din-127-365-zn.html

W ofercie e-Pamar: podkładka sprężysta DIN 127 M36, stal sprężynowa, ocynk galwaniczny, op. 50 szt. · **Marka:** Pamar · **Symbol:** 12736.5ZN

Opracowanie e-Pamar na podstawie DIN 127 B oraz danych produktu e-Pamar. Wymiary w milimetrach; masa orientacyjna, wyliczona z wymiarów.