Podkładka okrągła DIN 125 M27, stal nierdzewna A2

Płaska podkładka okrągła M27 wg DIN 125 (forma A): otwór Ø 28 mm, średnica zewnętrzna Ø 50 mm, grubość 4 mm. Stal nierdzewna austenityczna A2. Do śrub, nakrętek i prętów gwintowanych M27. Przeznaczenie: na zewnątrz, w wilgoci i pomieszczeniach mokrych (bez chlorków). Opakowanie: 50 szt.

M27 | DIN 125 | STAL NIERDZEWNA A2 | Ø 50 × 4 MM | 50 SZT.

Właściwości

- Norma DIN 125 – Wymiary d / D / h: 28 / 50 / 4 mm.
- Stal nierdzewna A2 – Nie rdzewieje – bez powłoki do uszkodzenia.
- Rozkłada nacisk – Chroni materiał pod łbem śruby i nakrętką.
- Otwór Ø 28 mm – Swobodnie nasuniesz ją na gwint M27.
- Opakowanie 50 szt. – Wygodne na budowę i do warsztatu.
- Na zewnątrz i do wilgoci – Bez chlorków – tam wybierz A4.

Zastosowanie

- Elewacje i balustrady – połączenia nierdzewne na zewnątrz
- Kotwy fundamentowe – posadowienie maszyn i konstrukcji
- Ściągi i tężniki – połączenia przenoszące duże siły
- Przemysł spożywczy – strefy higieniczne i mokre

Dane techniczne

Parametr	Wartość	Warunki / norma
Rozmiar	**M27**	do śrub i nakrętek M27
Norma	**DIN 125, forma A**	odpowiednik PN-EN ISO 7089
Średnica otworu d	**Ø 28 mm**	min.
Średnica zewnętrzna D	**Ø 50 mm**	max.
Grubość h	**4 mm**	nominalna
Materiał	**stal nierdzewna austenityczna A2**	PN-EN ISO 3506
Twardość	**200 HV**	klasa twardości
Materiał	**brak – stal nierdzewna**	na zewnątrz, w wilgoci i pomieszczeniach mokrych (bez chlorków)
Masa 1000 szt.	**ok. 42,3 kg**	±5%
Opakowanie	**50 szt.**	

Wymiary wg DIN 125 (forma A) / PN-EN ISO 7089; stal A2 wg PN-EN ISO 3506; masa orientacyjna ±5%.

Sposób użycia

01 Dobierz
Podkładkę M27 w tym samym wykonaniu co śruba i nakrętka.

02 Oczyść
Powierzchnia pod podkładką powinna być płaska i czysta.

03 Załóż
Nasuń podkładkę na gwint pod nakrętkę (przy miękkim materiale także pod łeb śruby).

04 Dokręć
Dokręć nakrętkę kluczem z momentem właściwym dla klasy śruby.

05 Sprawdź
Podkładka powinna przylegać całą powierzchnią, bez odkształceń.

Podkładka płaska nie zabezpiecza nakrętki przed odkręceniem. Przy drganiach stosuj podkładkę sprężystą, kontrnakrętkę lub nakrętkę samokontrującą. Nośność połączenia przyjmuj z projektu.

Do podkładki M27 pasuje

Śruba, nakrętka DIN 934 lub pręt gwintowany M27 ze stali nierdzewnej A2. Otwór podkładki Ø 28 mm, powierzchnia oparcia do Ø 50 mm.

Materiał i środowisko pracy

Stal nierdzewna A2 nie rdzewieje na zewnątrz, w wilgoci i w pomieszczeniach mokrych, sprawdza się też w przemyśle spożywczym. Łącz ją ze śrubami i nakrętkami A2. Przy chlorkach (baseny, strefa nadmorska, sól drogowa) wybierz stal A4.

Badania i certyfikaty

- DIN 125 – podkładka okrągła
- PN-EN ISO 7089 – odpowiednik
- PN-EN ISO 3506 – stal A2
- marka: Pamar

Bezpieczeństwo

Dobieraj podkładkę w tym samym wykonaniu co śruba i nakrętka. Nie łącz stali nierdzewnej z ocynkowaną. Płaska podkładka nie zabezpiecza nakrętki przed odkręceniem.

Rysunek wymiarowy – podkładka okrągła DIN 125 M27

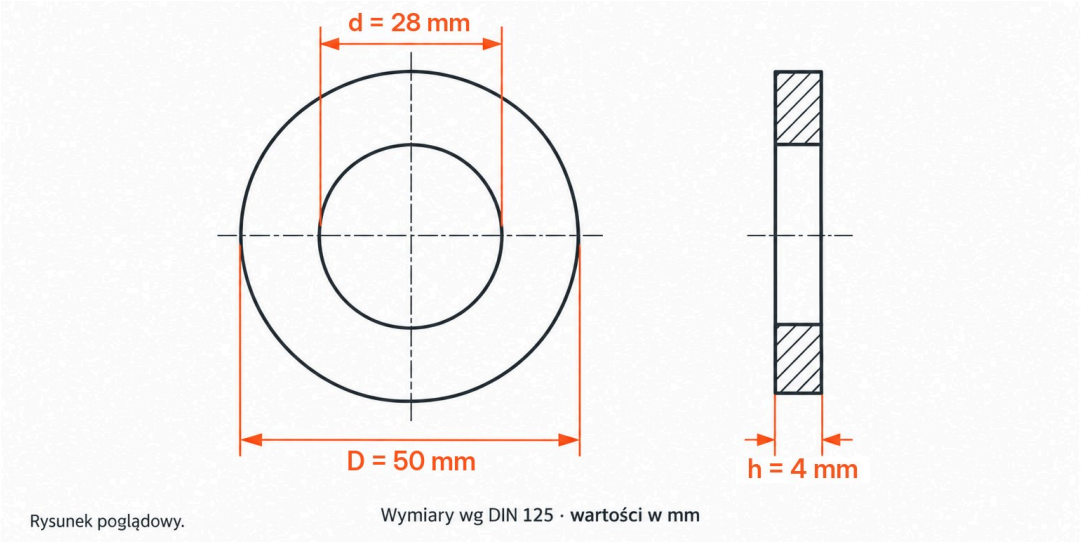

Zamów online w e-Pamar
Zeskanuj kod QR, aby przejść bezpośrednio do strony produktu Podkładka DIN 125 M27 A2 nierdzewna w sklepie e-pamar.net.pl – aktualna cena, dostępność i dokumenty do pobrania.
e-pamar.net.pl/produkt/podkladka-stal-nierdzewna-din-125-m27-a2.html

W ofercie e-Pamar: podkładka okrągła DIN 125 M27, stal nierdzewna A2, op. 50 szt. · **Marka:** Pamar · **Symbol:** 12528A2

Opracowanie e-Pamar na podstawie DIN 125 i PN-EN ISO 7089 oraz PN-EN ISO 3506. Masa orientacyjna ±5%. Nośność połączenia przyjmuj z projektu.