Podkładka okrągła DIN 125 M20, ocynk galwaniczny

Płaska podkładka okrągła M20 wg DIN 125 (forma A): otwór Ø 21 mm, średnica zewnętrzna Ø 37 mm, grubość 3 mm. Stal węglowa, ocynk galwaniczny. Do śrub, nakrętek i prętów gwintowanych M20. Przeznaczenie: suche wnętrza. Opakowanie: 100 szt.

M20 | DIN 125 | OCYNK ZN | Ø 37 × 3 MM | 100 SZT.

Właściwości

- Norma DIN 125 – Wymiary d / D / h: 21 / 37 / 3 mm.
- Ocynk galwaniczny – Ochrona przed korozją we wnętrzach.
- Rozkłada nacisk – Chroni materiał pod łbem śruby i nakrętką.
- Otwór Ø 21 mm – Swobodnie nasuniesz ją na gwint M20.
- Opakowanie 100 szt. – Wygodne na budowę i do warsztatu.
- Twardość 140 HV – Do śrub i nakrętek ogólnego przeznaczenia.

Zastosowanie

- Konstrukcje stalowe – połączenia śrubowe i ściągi
- Instalacje i podwieszenia – pręty gwintowane M20
- Konstrukcje drewniane – pod nakrętkę na drewnie
- Kotwy i mocowania – kotwy wklejane, śruby fundamentowe

Dane techniczne

Parametr	Wartość	Warunki / norma
Rozmiar	**M20**	do śrub i nakrętek M20
Norma	**DIN 125, forma A**	odpowiednik PN-EN ISO 7089
Średnica otworu d	**Ø 21 mm**	min.
Średnica zewnętrzna D	**Ø 37 mm**	max.
Grubość h	**3 mm**	nominalna
Materiał	**stal węglowa, ocynk galwaniczny**	stal węglowa
Twardość	**140 HV**	klasa twardości
Powłoka	**ocynk galwaniczny ZN**	suche wnętrza
Masa 1000 szt.	**ok. 17,1 kg**	±5%
Opakowanie	**100 szt.**	

Wymiary wg DIN 125 (forma A) / PN-EN ISO 7089; masa orientacyjna ±5%.

Sposób użycia

01 Dobierz
Podkładkę M20 w tym samym wykonaniu co śruba i nakrętka.

02 Oczyść
Powierzchnia pod podkładką powinna być płaska i czysta.

03 Załóż
Nasuń podkładkę na gwint pod nakrętkę (przy miękkim materiale także pod łeb śruby).

04 Dokręć
Dokręć nakrętkę kluczem z momentem właściwym dla klasy śruby.

05 Sprawdź
Podkładka powinna przylegać całą powierzchnią, bez odkształceń.

Podkładka płaska nie zabezpiecza nakrętki przed odkręceniem. Przy drganiach stosuj podkładkę sprężystą, kontrnakrętkę lub nakrętkę samokontrującą. Nośność połączenia przyjmuj z projektu.

Do podkładki M20 pasuje

Śruba, nakrętka DIN 934 lub pręt gwintowany M20 ocynkowane. Otwór podkładki Ø 21 mm, powierzchnia oparcia do Ø 37 mm.

Powłoka i środowisko pracy

Ocynk galwaniczny chroni stal w suchych pomieszczeniach. Podkładka pasuje do śrub i nakrętek ocynkowanych – w połączeniach ogólnego przeznaczenia, podwieszeniach i konstrukcjach wewnątrz budynków. Na zewnątrz wybierz podkładkę ze stali nierdzewnej A2.

Badania i certyfikaty

- DIN 125 – podkładka okrągła
- PN-EN ISO 7089 – odpowiednik
- ocynk galwaniczny ZN
- marka: Pamar

Bezpieczeństwo

Dobieraj podkładkę w tym samym wykonaniu co śruba i nakrętka. Nie łącz stali nierdzewnej z ocynkowaną. Płaska podkładka nie zabezpiecza nakrętki przed odkręceniem.

Rysunek wymiarowy – podkładka okrągła DIN 125 M20

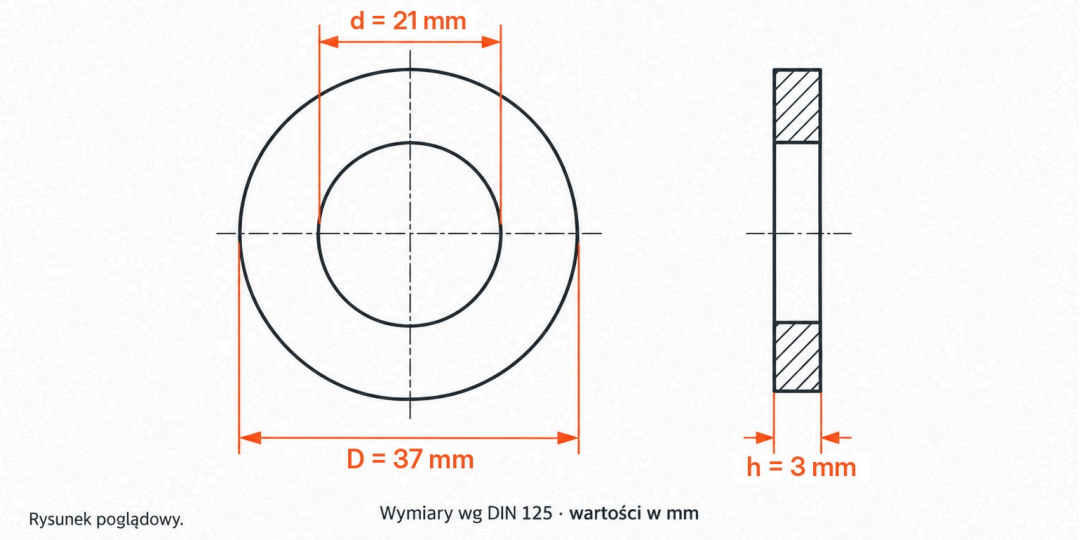

Zamów online w e-Pamar
Zeskanuj kod QR, aby przejść bezpośrednio do strony produktu Podkładka DIN 125 M20 ocynk ZN w sklepie e-pamar.net.pl – aktualna cena, dostępność i dokumenty do pobrania.
e-pamar.net.pl/produkt/podkladka-din-125-20-zn.html

W ofercie e-Pamar: podkładka okrągła DIN 125 M20, ocynk galwaniczny, op. 100 szt. · **Marka:** Pamar · **Symbol:** 12520ZN

Opracowanie e-Pamar na podstawie DIN 125 i PN-EN ISO 7089. Masa orientacyjna ±5%. Nośność połączenia przyjmuj z projektu.