Pręt gwintowany DIN 976 M48 × 1000 mm, stal nierdzewna A2

Pręt gwintowany M48 o długości 1000 mm z gwintem metrycznym na całej długości wg DIN 976-1, stal nierdzewna A2. Do docinania na wymiar i tworzenia śrub, ściągów i zawiesi. Przeznaczenie: na zewnątrz, w wilgoci i pomieszczeniach mokrych (bez chlorków).

M48 × 1000 MM | DIN 976-1 | STAL NIERDZEWNA A2 | GWINT NA CAŁEJ DŁUGOŚCI | A2 NIERDZEWNY

Właściwości

- Gwint M48 na całej długości – Docinasz na wymiar w dowolnym miejscu.
- Stal nierdzewna A2 – Nie rdzewieje – bez powłoki do uszkodzenia.
- Długość 1000 mm – Wygodna do cięcia na kilka krótszych śrub.
- Norma DIN 976-1 – Gwint metryczny zwykły, tolerancja 6g.
- Pasuje do standardowych nakrętek – Nakrętki i podkładki M48 z oferty.
- Do wielu zastosowań – Podwieszenia, ściągi, kotwy, śruby specjalne.

Zastosowanie

- Konstrukcje nierdzewne – ciężkie łączniki i ściągi
- Przemysł spożywczy i chemiczny – urządzenia w strefach mokrych (bez chlorków)
- Kotwy fundamentowe – śruby kotwiące na wymiar
- Infrastruktura – konstrukcje zewnętrzne

Dane techniczne

Parametr	Wartość	Warunki / norma
Gwint	**M48 × 5**	metryczny zwykły, tolerancja 6g
Długość pręta	**1000 mm**	gwint na całej długości
Norma	**DIN 976-1**	pręt gwintowany, forma A
Materiał	**stal nierdzewna A2**	grupa A2 wg PN-EN ISO 3506-1
Przekrój czynny As	**1470 mm²**	gwint M48
Materiał	**brak – stal nierdzewna**	na zewnątrz, w wilgoci i pomieszczeniach mokrych (bez chlorków)
Nakrętka pasująca	**M48, klucz 75**	wys. ok. 38 mm (ISO 4032)
Otwór przejściowy	**Ø 52 mm**	ISO 273, szereg średni
Wiertło pod gwint	**Ø 43 mm**	gwint wewnętrzny M48

Materiał wg PN-EN ISO 3506-1; wymiary gwintu wg DIN 976-1 i ISO 261; wymiary nakrętek wg ISO 4032; otwory przejściowe wg ISO 273.

Sposób użycia

01 Odmierz
Zaplanuj długość z zapasem na nakrętki i podkładki po obu stronach.

02 Zabezpiecz gwint
Nakręć nakrętkę za miejscem cięcia.

03 Przytnij
Piłą do metalu lub szlifierką, prostopadle do osi pręta.

04 Wykończ
Odkręć nakrętkę – wyprostuje gwint. Sfazuj krawędź pilnikiem.

05 Skręć
Załóż podkładki i nakrętki, dokręć kluczem.

Nośność połączenia zależy od klasy pręta i nakrętki, długości wkręcenia i sposobu obciążenia. przy połączeniach konstrukcyjnych przyjmuj wartości z projektu. po cięciu zabezpiecz końce pręta przed korozją (np. farbą cynkową przy ocynku).

Do pręta M48 pasuje

Nakrętka M48 – klucz 75, wys. ok. 38 mm. Otwór przejściowy Ø 52 mm (ISO 273). Wiertło pod gwint M48: Ø 43 mm. Nakrętka i podkładka A2.

Materiał i środowisko pracy

Stal nierdzewna A2 nie rdzewieje na zewnątrz, w wilgoci i w pomieszczeniach mokrych, sprawdza się też w przemyśle spożywczym. Przy chlorkach (baseny, strefa nadmorska, sól drogowa) wybierz stal A4. Gwinty nierdzewne mogą się zatrzeć – dokręcaj równomiernie, bez klucza udarowego.

Badania i certyfikaty

- DIN 976-1 – pręt gwintowany
- PN-EN ISO 3506-1 – stal A2
- gwint metryczny M48 × 5
- marka: Pamar

Bezpieczeństwo

Przy cięciu stosuj okulary i rękawice ochronne. Krawędzie po cięciu mogą być ostre – sfazuj je pilnikiem.

Rysunek wymiarowy – pręt gwintowany DIN 976 M48 × 1000

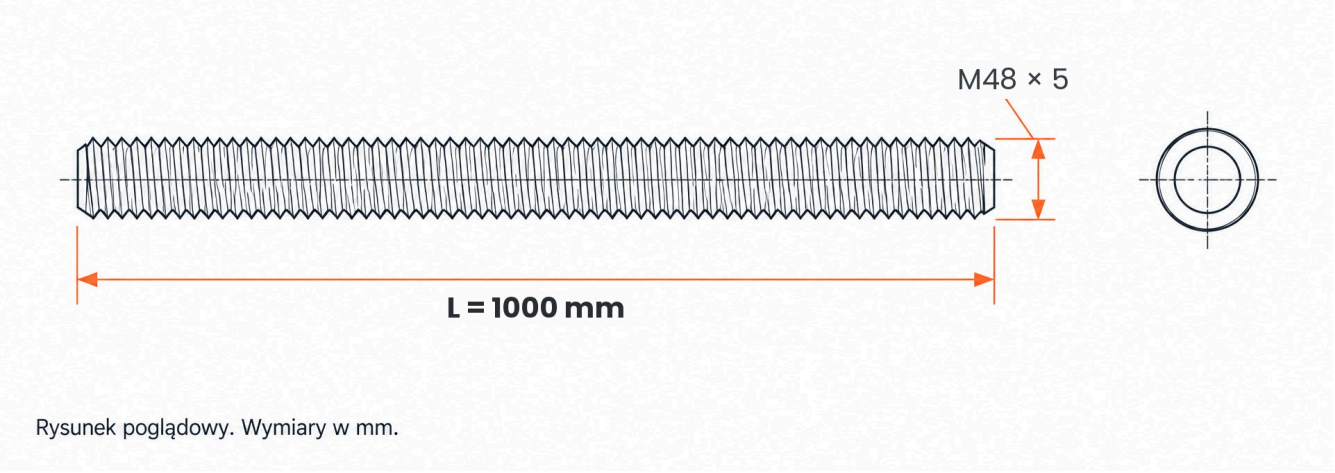

Rysunek poglądowy. Wymiary w mm.

Zamów online w e-Pamar
Zeskanuj kod QR, aby przejść bezpośrednio do strony produktu Pręt DIN 976 M48 × 1000 A2 nierdzewny w sklepie e-pamar.net.pl – aktualna cena, dostępność i dokumenty do pobrania.
e-pamar.net.pl/produkt/pret-gwintowany-din-976-m48x1000-a2.html

W ofercie e-Pamar: pręt gwintowany DIN 976 M48 × 1000 mm, stal nierdzewna A2 · **Marka:** Pamar · **Symbol:** 976481000A2

Opracowanie e-Pamar na podstawie DIN 976-1, PN-EN ISO 3506-1, ISO 4032 i ISO 273. Wartości mechaniczne są minimalnymi wymaganiami normy; nośność połączenia przyjmuj z projektu.