Pręt gwintowany DIN 976 M36 × 1000 mm, klasa 10.9, bez pokrycia (czarny)

Pręt gwintowany M36 o długości 1000 mm z gwintem metrycznym na całej długości wg DIN 976-1, klasa 10.9, bez pokrycia (czarny). Do docinania na wymiar i tworzenia śrub, ściągów i zawiesi. Przeznaczenie: suche wnętrza, zabezpieczony olejem.

M36 × 1000 MM | DIN 976-1 | KLASA 10.9 | GWINT NA CAŁEJ DŁUGOŚCI | 10.9 CZARNY

Właściwości

- Gwint M36 na całej długości – Docinasz na wymiar w dowolnym miejscu.
- Klasa 10.9 – Rm min. 1040 MPa – najwyższa wytrzymałość.
- Długość 1000 mm – Wygodna do cięcia na kilka krótszych śrub.
- Norma DIN 976-1 – Gwint metryczny zwykły, tolerancja 6g.
- Pasuje do standardowych nakrętek – Nakrętki i podkładki M36 z oferty.
- Do wielu zastosowań – Podwieszenia, ściągi, kotwy, śruby specjalne.

Zastosowanie

- Ciężkie maszyny – kolumny, ściągi, tężniki
- Połączenia wysokoobciążone – śruby specjalne na wymiar
- Prasy i formy – elementy narzędziowe
- Kotwienie maszyn – posadowienie wewnątrz hal

Dane techniczne

Parametr	Wartość	Warunki / norma
Gwint	**M36 × 4**	metryczny zwykły, tolerancja 6g
Długość pręta	**1000 mm**	gwint na całej długości
Norma	**DIN 976-1**	pręt gwintowany, forma A
Klasa wytrzymałości	**10.9**	PN-EN ISO 898-1
Wytrzymałość na rozciąganie Rm	**min. 1040 MPa**	PN-EN ISO 898-1
Granica plastyczności	**min. 940 MPa**	Rp0,2
Przekrój czynny As	**817 mm²**	gwint M36
Min. siła zrywająca	**849,7 kN**	As × Rm
Obciążenie próbne	**678,1 kN**	PN-EN ISO 898-1
Wykonanie	**bez pokrycia (stal czarna, olejona)**	suche wnętrza, zabezpieczony olejem
Nakrętka pasująca	**M36, klucz 55**	wys. ok. 31 mm (ISO 4032)
Otwór przejściowy	**Ø 39 mm**	ISO 273, szereg średni

Własności mechaniczne wg PN-EN ISO 898-1 (klasy 4.8, 8.8, 10.9) i PN-EN ISO 3506-1 (A2); wymiary gwintu wg DIN 976-1 i ISO 261; wymiary nakrętek wg ISO 4032; otwory przejściowe wg ISO 273.

Sposób użycia

01 Odmierz
Zaplanuj długość z zapasem na nakrętki i podkładki po obu stronach.

02 Zabezpiecz gwint
Nakręć nakrętkę za miejscem cięcia.

03 Przytnij
Piłą do metalu lub szlifierką, prostopadle do osi pręta.

04 Wykończ
Odkręć nakrętkę – wyprostuje gwint. Sfazuj krawędź pilnikiem.

05 Skręć
Załóż podkładki i nakrętki, dokręć kluczem.

Nośność połączenia zależy od klasy pręta i nakrętki, długości wkręcenia i sposobu obciążenia. przy połączeniach konstrukcyjnych przyjmuj wartości z projektu. po cięciu zabezpiecz końce pręta przed korozją (np. farbą cynkową przy ocynku).

Do pręta M36 pasuje

Nakrętka M36 – klucz 55, wys. ok. 31 mm. Otwór przejściowy Ø 39 mm (ISO 273). Wiertło pod gwint M36: Ø 32 mm. Nakrętka klasy 10.

Powłoka i środowisko pracy

Klasa 10.9 to najwyższa wytrzymałość w ofercie – do połączeń maszynowych i silnie obciążonych. Pręt jest bez powłoki (stal czarna, olejona), dlatego stosuj go wewnątrz i zabezpieczaj przed korozją. Do pełnej nośności połączenia dobierz nakrętkę klasy 10.

Badania i certyfikaty

- DIN 976-1 – pręt gwintowany
- PN-EN ISO 898-1 – klasa 10.9
- gwint metryczny M36 × 4
- marka: Pamar

Bezpieczeństwo

Przy cięciu stosuj okulary i rękawice ochronne. Krawędzie po cięciu mogą być ostre – sfazuj je pilnikiem.

Rysunek wymiarowy – pręt gwintowany DIN 976 M36 × 1000

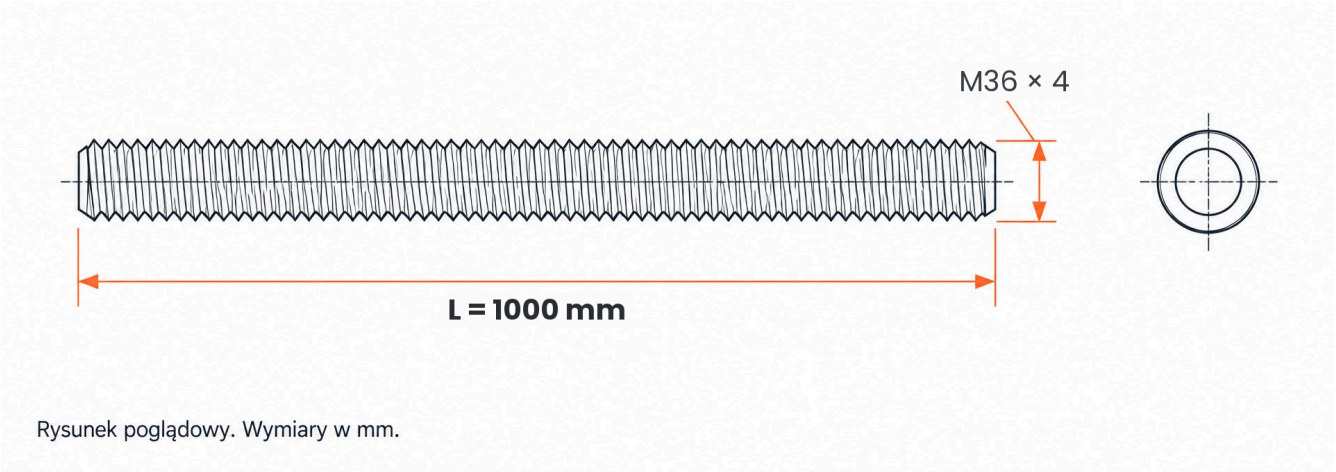

Rysunek poglądowy. Wymiary w mm.

Zamów online w e-Pamar
Zeskanuj kod QR, aby przejść bezpośrednio do strony produktu Pręt DIN 976 M36 × 1000 10.9 czarny w sklepie e-pamar.net.pl – aktualna cena, dostępność i dokumenty do pobrania.
e-pamar.net.pl/produkt/pret-gwintowany-din-976-m36x1000-109-bez-pokrycia.html

W ofercie e-Pamar: pręt gwintowany DIN 976 M36 × 1000 mm, klasa 10.9, bez pokrycia (czarny) · **Marka:** Pamar · **Symbol:** 97636100010.9

Opracowanie e-Pamar na podstawie DIN 976-1, PN-EN ISO 898-1, ISO 4032 i ISO 273. Wartości mechaniczne są minimalnymi wymaganiami normy; nośność połączenia przyjmuj z projektu.