Pręt gwintowany DIN 976 M24 × 1000 mm, klasa 4.8, ocynk galwaniczny

Pręt gwintowany M24 o długości 1000 mm z gwintem metrycznym na całej długości wg DIN 976-1, klasa 4.8, ocynk galwaniczny. Do docinania na wymiar i tworzenia śrub, ściągów i zawiesi. Przeznaczenie: suche wnętrza.

M24 × 1000 MM | DIN 976-1 | KLASA 4.8 | GWINT NA CAŁEJ DŁUGOŚCI | 4.8 ZN

Właściwości

- Gwint M24 na całej długości – Docinasz na wymiar w dowolnym miejscu.
- Klasa 4.8 – Ekonomiczny wybór do podwieszeń i uchwytów.
- Długość 1000 mm – Wygodna do cięcia na kilka krótszych śrub.
- Norma DIN 976-1 – Gwint metryczny zwykły, tolerancja 6g.
- Pasuje do standardowych nakrętek – Nakrętki i podkładki M24 z oferty.
- Do wielu zastosowań – Podwieszenia, ściągi, kotwy, śruby specjalne.

Zastosowanie

- Ściągi i łączniki – połączenia elementów o dużej grubości
- Konstrukcje pomocnicze – ramy, podpory, stojaki
- Szalunki i prace budowlane – tymczasowe ściągi i kotwy
- Mocowania na wymiar – długie śruby docinane na miejscu

Dane techniczne

Parametr	Wartość	Warunki / norma
Gwint	**M24 × 3**	metryczny zwykły, tolerancja 6g
Długość pręta	**1000 mm**	gwint na całej długości
Norma	**DIN 976-1**	pręt gwintowany, forma A
Klasa wytrzymałości	**4.8**	PN-EN ISO 898-1
Wytrzymałość na rozciąganie Rm	**min. 420 MPa**	PN-EN ISO 898-1
Granica plastyczności	**min. 340 MPa**	ReL
Przekrój czynny As	**353 mm²**	gwint M24
Min. siła zrywająca	**148,3 kN**	As × Rm
Obciążenie próbne	**109,4 kN**	PN-EN ISO 898-1
Powłoka	**ocynk galwaniczny ZN**	suche wnętrza
Nakrętka pasująca	**M24, klucz 36**	wys. ok. 21,5 mm (ISO 4032)
Otwór przejściowy	**Ø 26 mm**	ISO 273, szereg średni

Własności mechaniczne wg PN-EN ISO 898-1 (klasy 4.8, 8.8, 10.9) i PN-EN ISO 3506-1 (A2); wymiary gwintu wg DIN 976-1 i ISO 261; wymiary nakrętek wg ISO 4032; otwory przejściowe wg ISO 273.

Sposób użycia

01 Odmierz
Zaplanuj długość z zapasem na nakrętki i podkładki po obu stronach.

02 Zabezpiecz gwint
Nakręć nakrętkę za miejscem cięcia.

03 Przytnij
Piłą do metalu lub szlifierką, prostopadle do osi pręta.

04 Wykończ
Odkręć nakrętkę – wyprostuje gwint. Sfazuj krawędź pilnikiem.

05 Skręć
Załóż podkładki i nakrętki, dokręć kluczem.

Nośność połączenia zależy od klasy pręta i nakrętki, długości wkręcenia i sposobu obciążenia. przy połączeniach konstrukcyjnych przyjmuj wartości z projektu. po cięciu zabezpiecz końce pręta przed korozją (np. farbą cynkową przy ocynku).

Do pręta M24 pasuje

Nakrętka M24 – klucz 36, wys. ok. 21,5 mm. Otwór przejściowy Ø 26 mm (ISO 273). Wiertło pod gwint M24: Ø 21 mm. Nakrętka klasy 5–6.

Powłoka i środowisko pracy

Ocynk galwaniczny chroni stal w suchych pomieszczeniach. Klasa 4.8 to wybór do podwieszeń, uchwytów i lekkich połączeń – przy większych obciążeniach wybierz klasę 8.8 lub 10.9, a na zewnątrz ocynk ogniowy albo stal nierdzewną A2.

Badania i certyfikaty

- DIN 976-1 – pręt gwintowany
- PN-EN ISO 898-1 – klasa 4.8
- gwint metryczny M24 × 3
- marka: Pamar

Bezpieczeństwo

Przy cięciu stosuj okulary i rękawice ochronne. Krawędzie po cięciu mogą być ostre – sfazuj je pilnikiem.

Rysunek wymiarowy – pręt gwintowany DIN 976 M24 × 1000

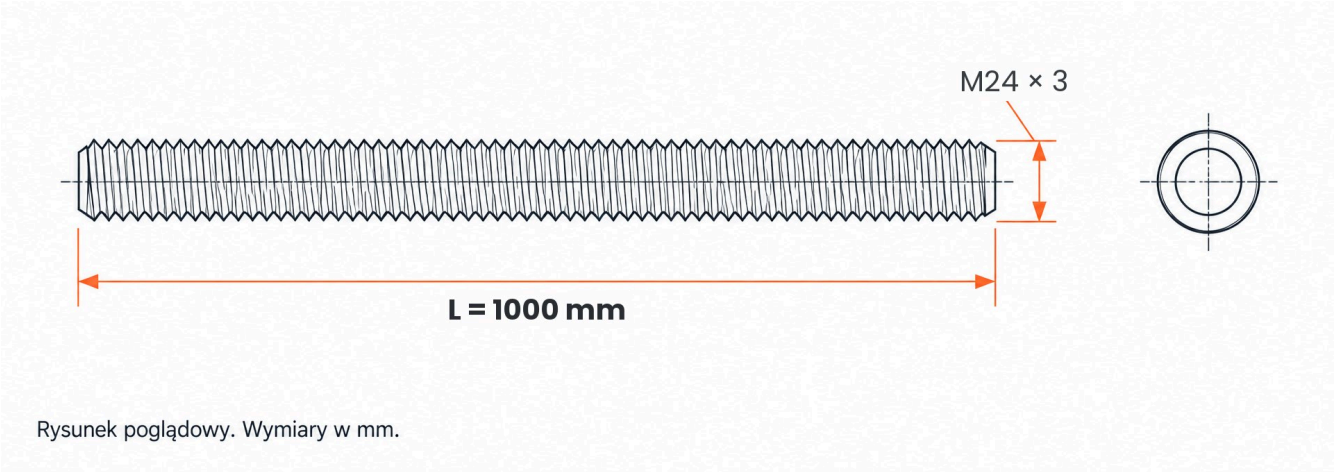

Rysunek poglądowy. Wymiary w mm.

Zamów online w e-Pamar
Zeskanuj kod QR, aby przejść bezpośrednio do strony produktu Pręt DIN 976 M24 × 1000 4.8 ZN w sklepie e-pamar.net.pl – aktualna cena, dostępność i dokumenty do pobrania.
e-pamar.net.pl/produkt/pret-gwintowany-din-976-m24x1000-48-zn.html

W ofercie e-Pamar: pręt gwintowany DIN 976 M24 × 1000 mm, klasa 4.8, ocynk galwaniczny · **Marka:** Pamar · **Symbol:** 9762410004.8ZN

Opracowanie e-Pamar na podstawie DIN 976-1, PN-EN ISO 898-1, ISO 4032 i ISO 273. Wartości mechaniczne są minimalnymi wymaganiami normy; nośność połączenia przyjmuj z projektu.